NEBA 20" 2021

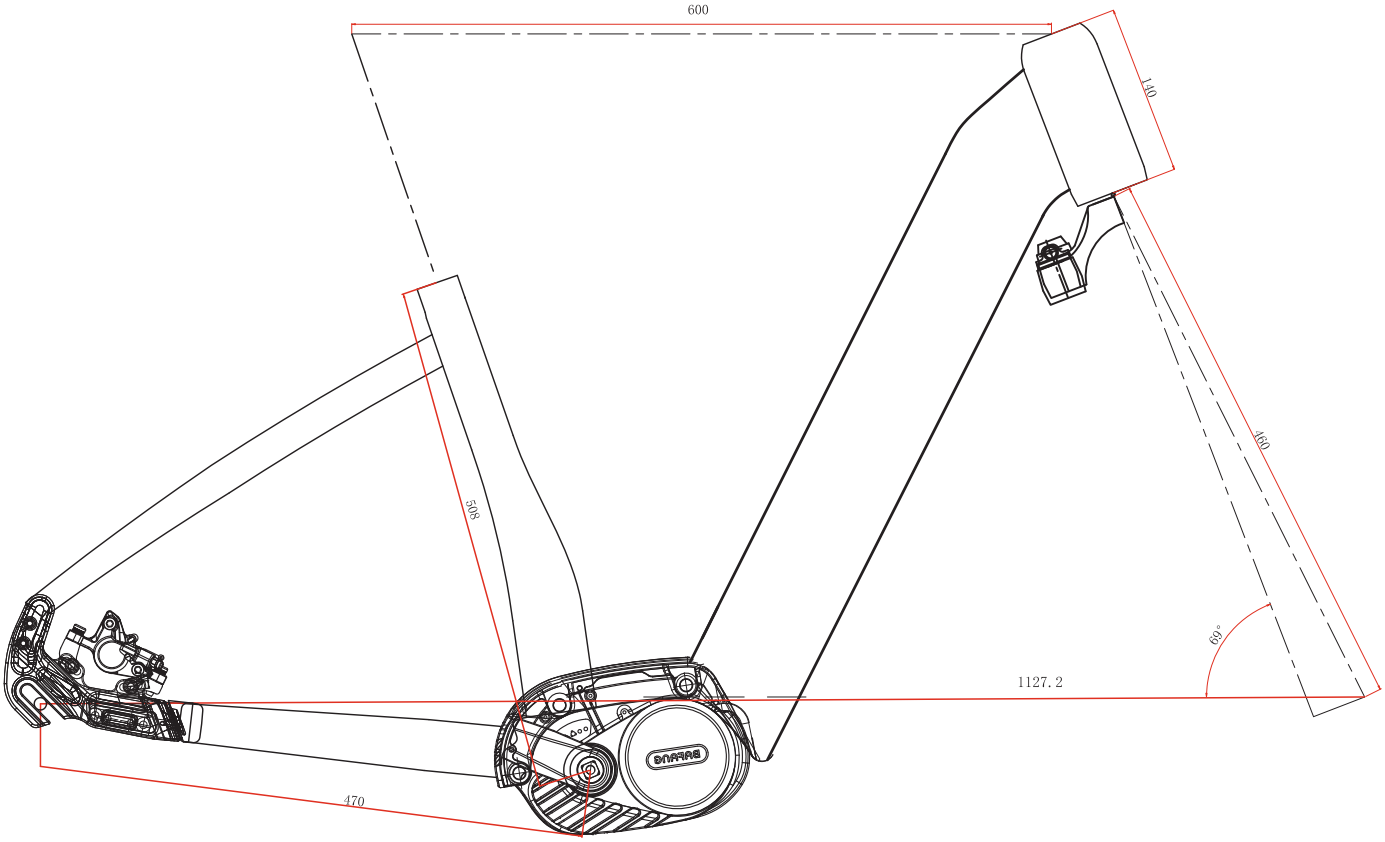

LEADER FOX