HARLAN
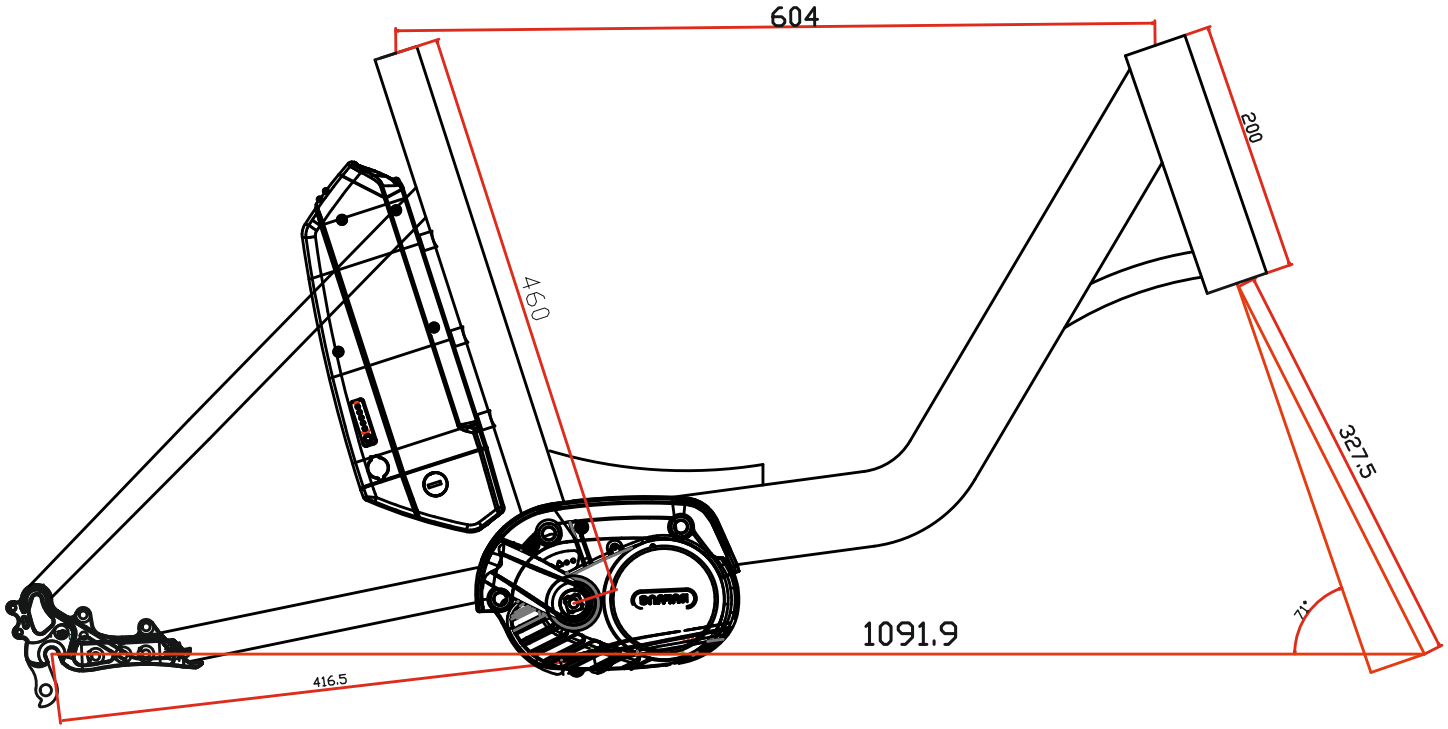
LEADER FOX