ESENT 29 22"
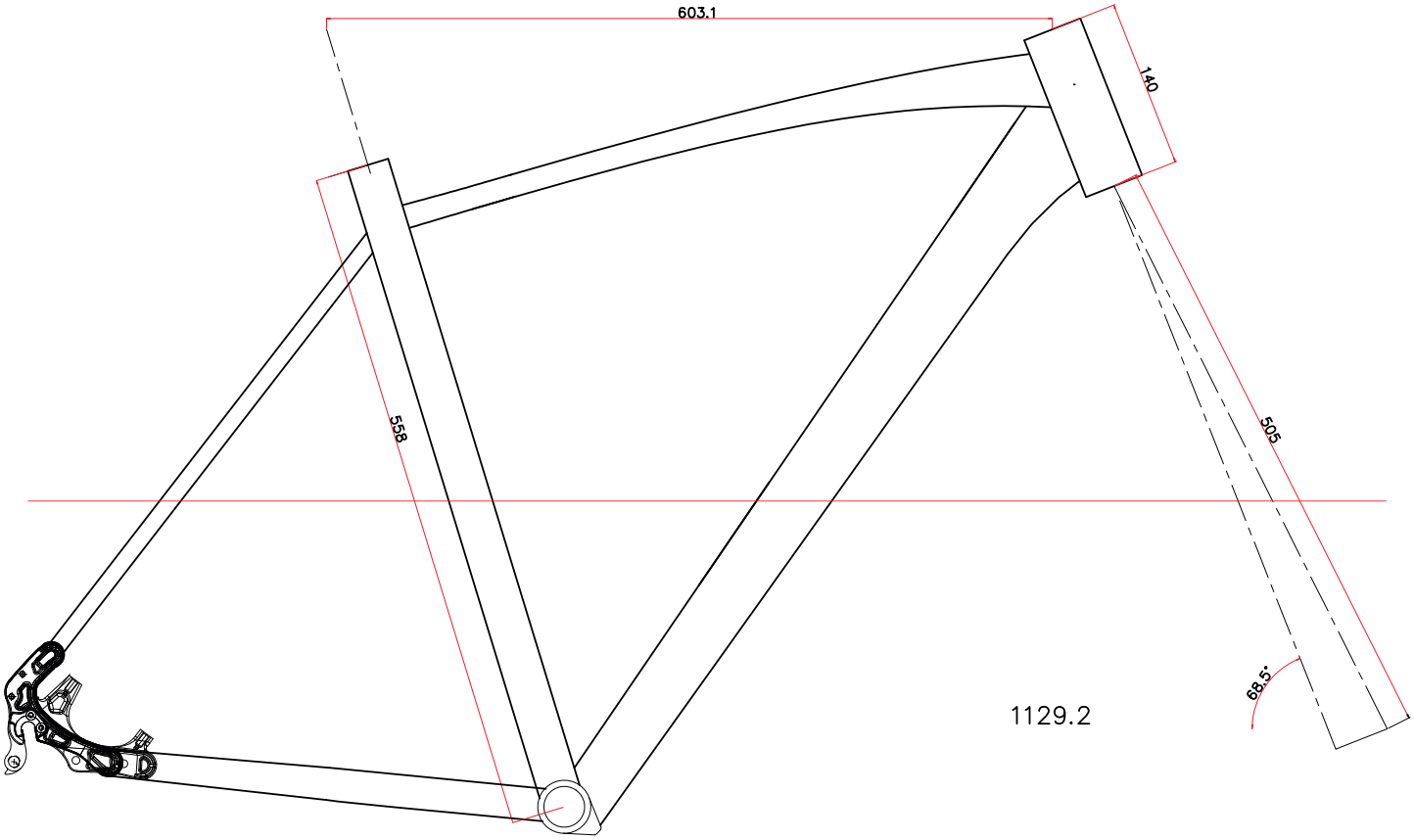
LEADER FOX