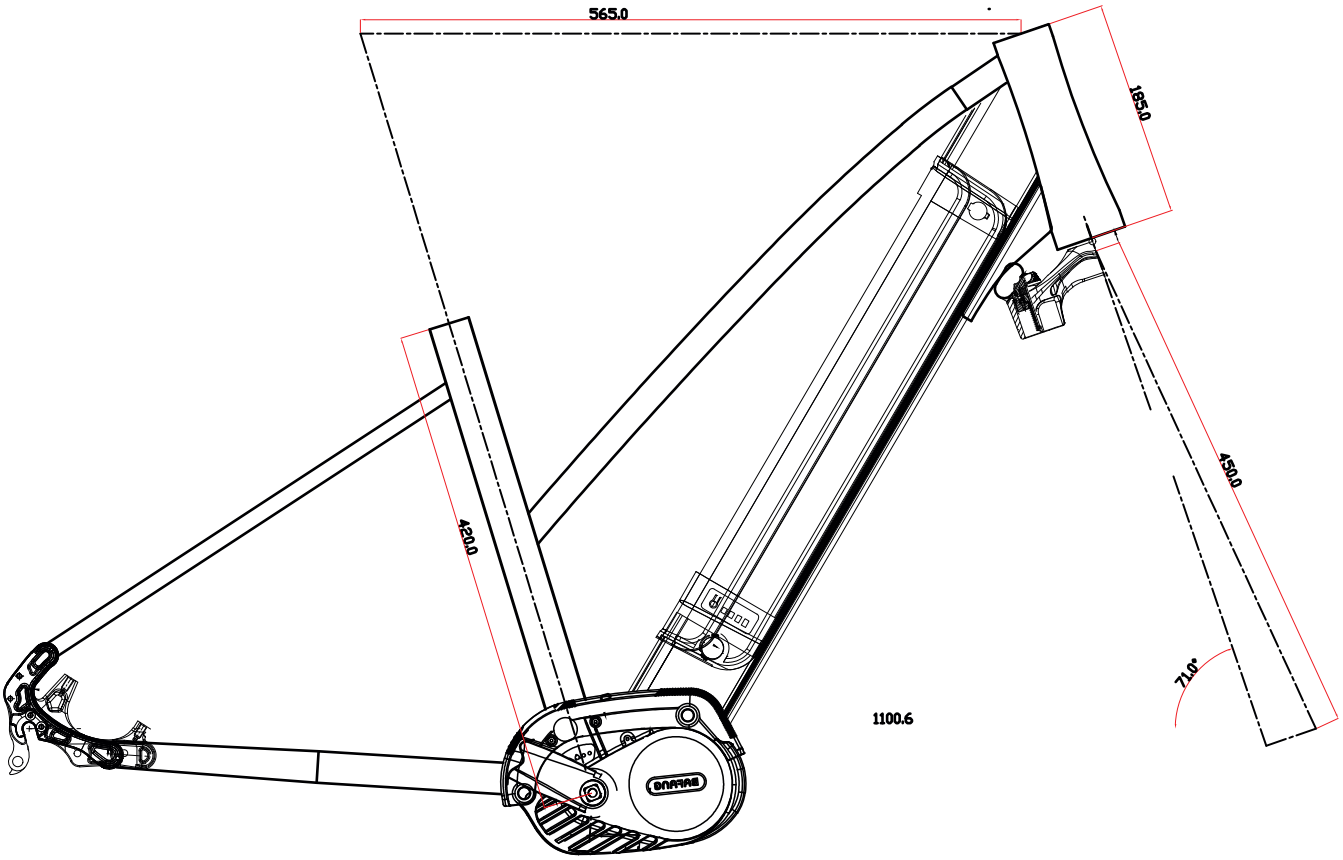AWALON LADY 16,5'' LEADER FOX