CAPITAN BOY
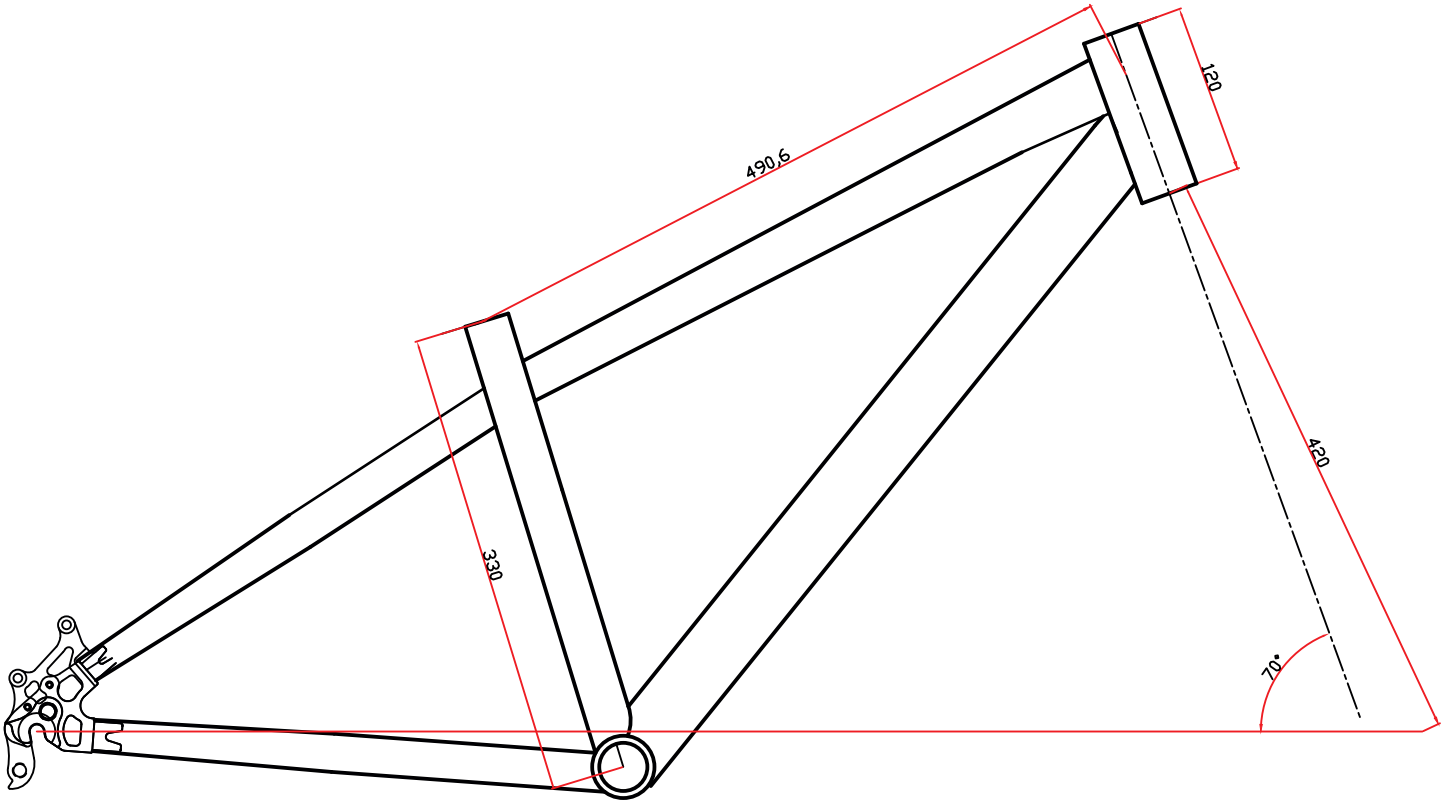
LEADER FOX